OKADA ไวโบรแฮมเมอร์โอคาดะ

# OVH series

## ไวโบรแฮมเมอร์

ทางออกที่ดีที่สุดสำหรับงานโยธา เทศบาล สะพาน
ทำนบกั้นเขื่อน งานฐานราก และอื่นๆ

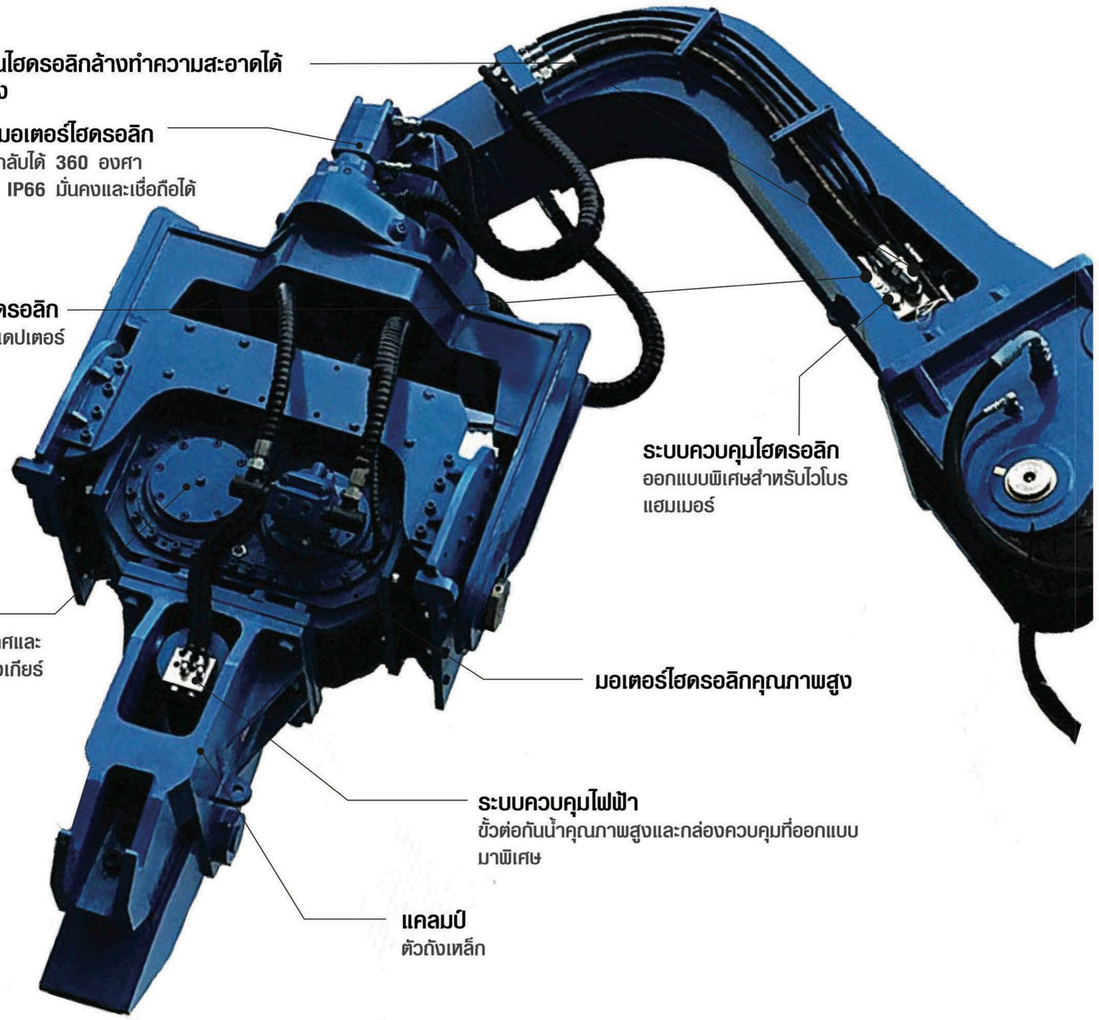

## ◆ ข้อมูลจำเพาะ (Specifications)
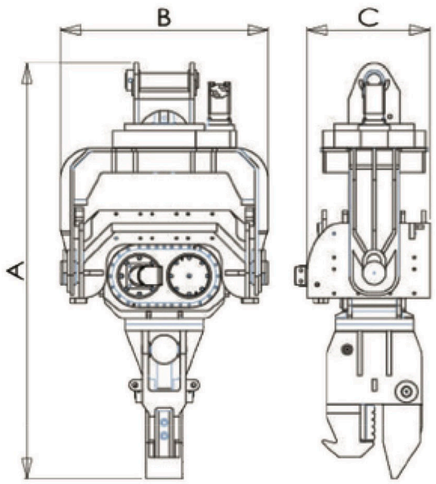
| | | Unit | OVH250 | OVH320 | OVH400 | OVH480 |
|---|---|---|---|---|---|---|
| ความถี่สูงสุด | | rpm | 3000 | 3000 | 3000 | 3000 |
| แรงเหวี่ยงหนีศูนย์ | | ton | 46.2 | 51.3 | 56.5 | 61.6 |
| น้ำหนักแรงบิดหมุน | | Nm/kgf-m | 9200/938 | | 11000/1122 | |
| ความเร็วในการหมุน | | rpm | 12 | | | |
| แรงดันขณะทำงานสูงสุด | | bar | 315 | | | |
| อัตราการไหลของน้ำมัน | | lpm | 189 | 240 | 240/270 | 270/324 |
| น้ำหนักเฉพาะหัว | | ton | 1.7 | 1.8 | 2.15 | 2.2 |
| แคลมป์ | | | C17,C30B | | C19,C35E | |
| น้ำหนัก | | kg | C17:520, C19:550, C30B:455, C35E:530 | | | |
| รุ่นของคอท่าน/งวง | | | A200C(K), A250C, A300C, A350C | | | |
| น้ำหนักของคอท่าน/งวง | | kg | A200C:750, A200CK:750, A250C:850, A300C:950, A350C:1100 | | | |
| ขนาด | A | mm | 2485 | 2485 | 2586 | 2586 |
| | B | mm | 1245 | 1245 | 1460 | 1460 |
| | C | mm | 737 | 737 | 737 | 737 |
| ช่วงขนาดรถขุดที่เหมาะสม | | ton | 20~25 | 27~35 | 35~45 | 40~50 |